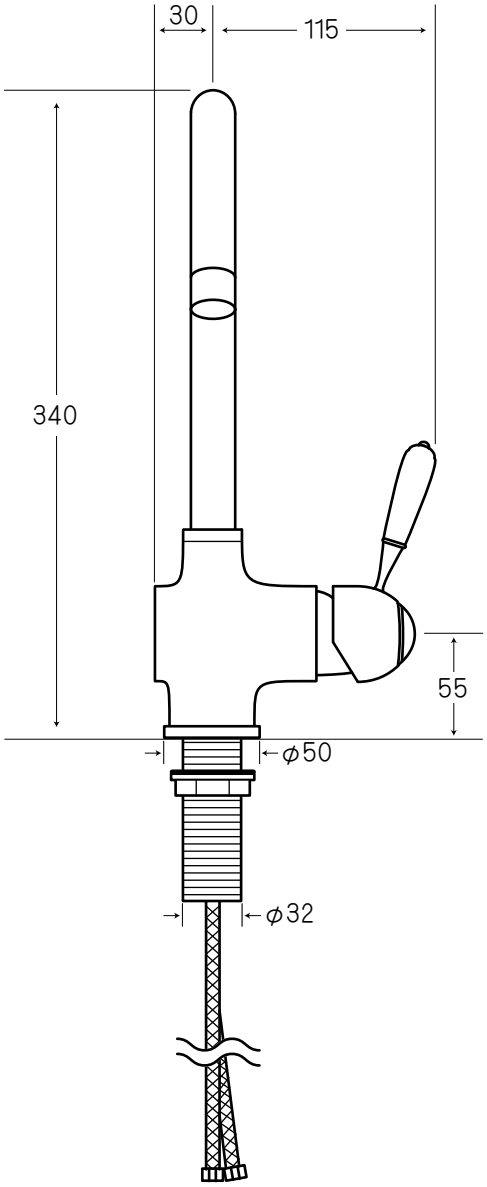

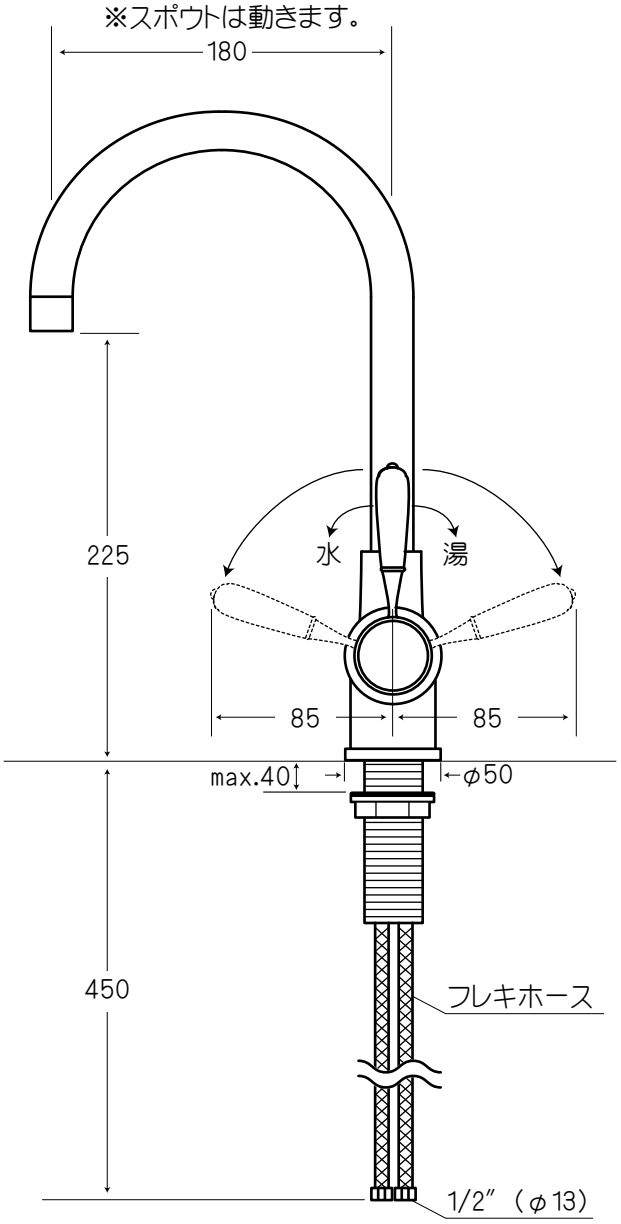

水栓金具取付穴

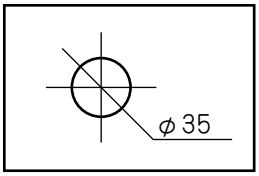

・排水金具は付属しません
・表記の内容は、製造時期により予告なく変更する場合もございます。

"WE MAKE FRIENDS WITH YOU" SINCE 1987 CALIFORNIA 株式会社ヤスダプロモーション	日付	10.06.02		単位	mm	尺度	——	品番	**30018 / 30018BR**
	製図	竹内	検図	西条	備考			品名	ランツフート W クローム ランツフート W ブロンズ　ワンホール混合水栓